UTILCELL ТЕНЗОДАТЧИКИ

МОДЕЛЬ 350

300кг ... 5000кг

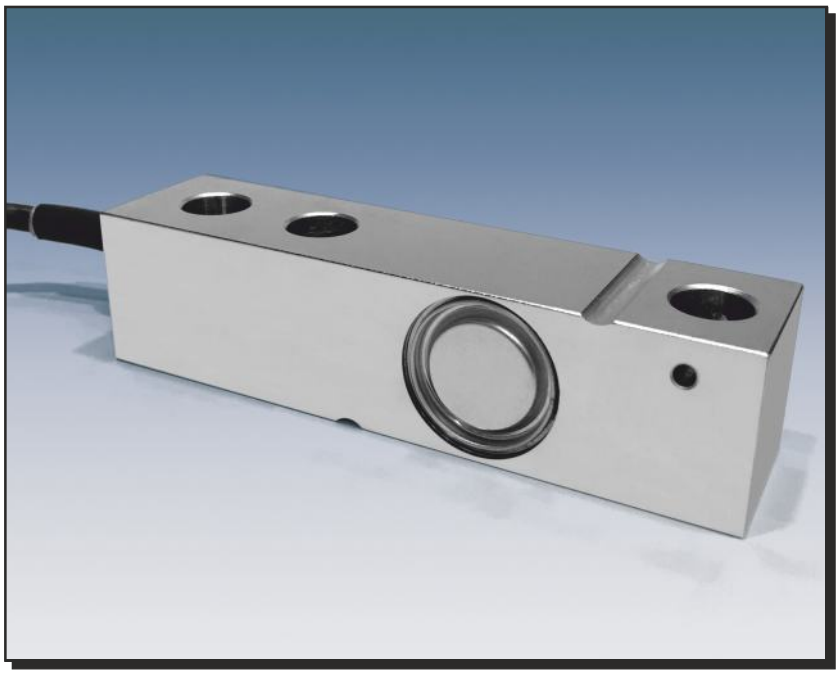

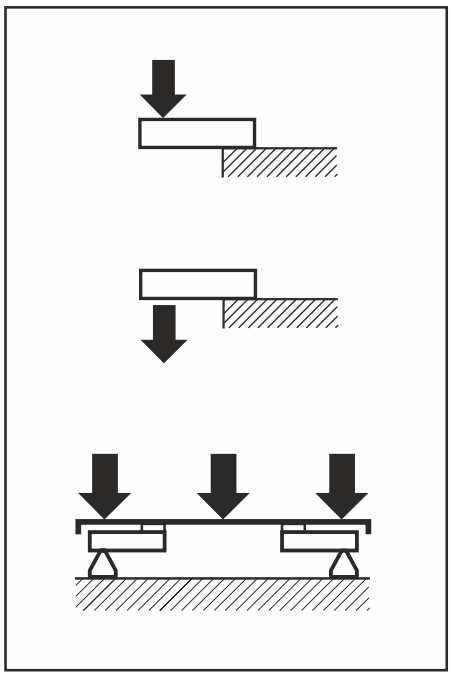

- Консольная балка на сдвиг
- Версии:
  - **350i** (300...5000 кг): Выполнен полностью из нержавеющей стали. Герметичная сварка. Степень защиты IP 68 (EN 60529) и IP 69K (ISO 20653).
  - **350a** (300...5000 кг): Выполнен из нержавеющей стали. Герметизация силиконом, IP 66 (EN 60529).
  - **350n** (300...2000 кг): Конструкция из стали с никелированным покрытием. Герметизация силиконом, IP 66 (EN 60529).
- 3000 делений O.I.M.L. R60 класс C
- Угловые настройки оптимизированы для систем из нескольких датчиков
- Опция во взрывозащищенном исполнении ***ATEX*** Ex Зона 0-1-2 (газ) и 20-21-22 (пыль)
- Высокоточные области промышленного применения:
  - платформенные весы на 4 датчиках
  - дозаторы, реакторы, бункерные весы

Модель	Номинальная нагрузка НН	Класс точности n. OIML	Минимальная дискретность vmin	Допустимая перегрузка 150 % НН	Предельная перегрузка 200 % НН
350 300 кг	300 кг	3000	30 г	450 кг	600 кг
350 500 кг	500 кг	3000	50 г	750 кг	1000 кг
350 750 кг	750 кг	3000	75 г	1125 кг	1500 кг
350 1000 кг	1000 кг	3000	100 г	1500 кг	2000 кг
350 1500 кг	1500 кг	3000	150 г	2250 кг	3000 кг
350 2000 кг	2000 кг	3000	200 г	3000 кг	4000 кг
350 3000 кг	3000 кг	3000	300 г	4500 кг	6000 кг
350 5000 кг	5000 кг	3000	500 г	7500 кг	10000 кг

МОДЕЛЬ 350

Мод. 350i/a (300...5000кг)
Мод. 350n (300...2000кг)

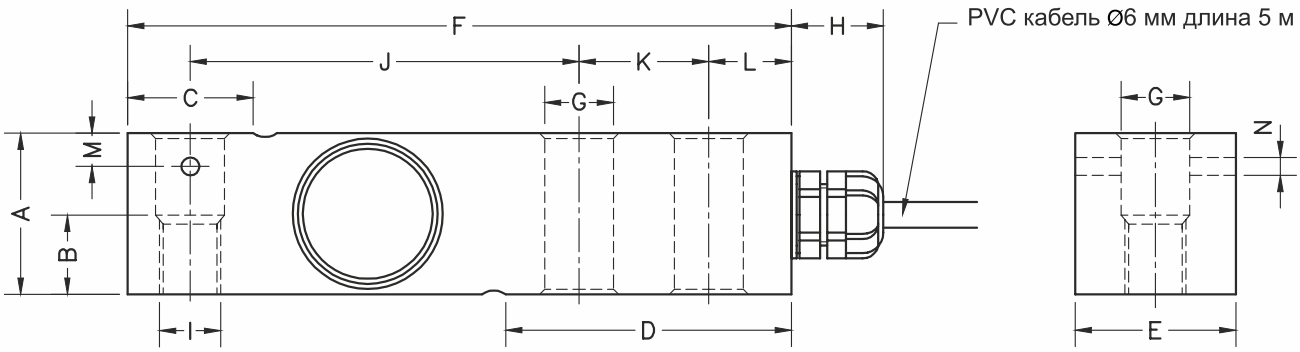

Номинальная нагрузка (кг)	A	B	C	D	E	F	Gø	H	I	J	K	L	M	Nø	Масса
300-500-750-1000-1500-2000	31.5	15	24.6	56	31.5	130	13.5	18	M12	76.2	25.4	15.8	6.5	3.5	0.9 кг
3000-5000	48	-	37	76	41.5	171.5	20.5	18	-	95.2	38.1	19	-	-	2.2 кг

Размеры указаны в мм

ХАРАКТЕРИСТИКИ		
Номинальная нагрузка (НН)	300-500-750 1000-1500-2000 3000-5000	кг
Класс точности	3000	n.OIML
Минимальная нагрузка Допустимая перегрузка Предельная перегрузка	0 150 200	%НН %НН %НН
Комбинированная ошибка Повторяемость	<±0.017 <±0.015	%РКП (1) %РКП
Температурный эффект: нуля сигнала	 <±0.01 <±0.006	 %РКП/5°C %РКП/5°C
Ползучесть (30 мин.)	<±0.016	%РКП
Температурный диапазон с компенсацией Температурный диапазон предельный	-10...+40 -30...+70	°C °C
Рабочий коэфф. передачи (РКП) Напряжение питания номинальное Напряжение питание макс. Входное сопротивление Выходное сопротивление Значение нуля Сопротивление изоляции	2 10 15 400±20 350±3 <±2 >5000	мВ/В (2) В В Ω Ω %РКП MΩ
Возможные отклонения размеров (свыше НН)	0.2 - 0.4	мм

(1) Комбинированная ошибка: нелинейность и гистерезисность.

(2) Оптимизированная преднастройка углов ±0,05% калибровкой выходного тока

ПОДКЛЮЧЕНИЕ

Модель 350a/350n

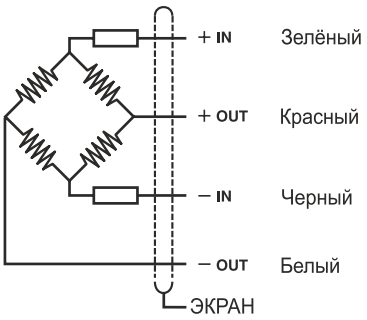

Модель 350i

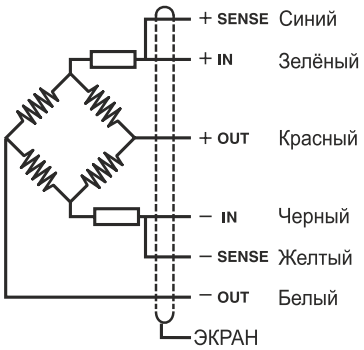

2108

UTILCELL ТЕНЗОДАТЧИКИ

МОДЕЛЬ 350

7500кг ... 10000кг

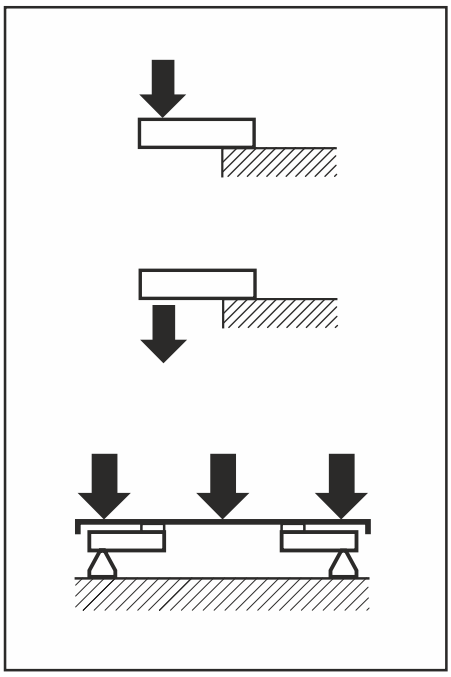

- Консольная балка на сдвиг
- Конструкция полностью выполнена из нержавеющей стали
- Герметичная сварка
- Степень защиты IP 68 (EN 60529) и IP 69K (ISO 20653)
- 3000 делений O.I.M.L. R60 класс C
- Оптимизированы для создания систем из нескольких датчиков

- Высокоточные области промышленного применения:
  - для платформенных весов на 4-х датчиках
  - дозаторы, реакторы
  - бункерные весы
  - переносные автомобильные весы
  - весы для поосного взвешивания
  - система бортового взвешивания
  - Опция во взрывозащищенном исполнении ATEX Ex Зона 0-1-2 (газ) и 20-21-22 (пыль)

Модель	Номинальная нагрузка НН	Класс точности n. OIML	Минимальная дискретность vmin	Допустимая перегрузка 150 % НН	Предельная перегрузка 200 % НН
350 7500 кг	7500 кг	3000	0.75 кг	11250 кг	15000 кг
350 10000 кг	10000 кг	3000	1 кг	15000 кг	20000 кг

МОДЕЛЬ 350 (7500...10000кг)

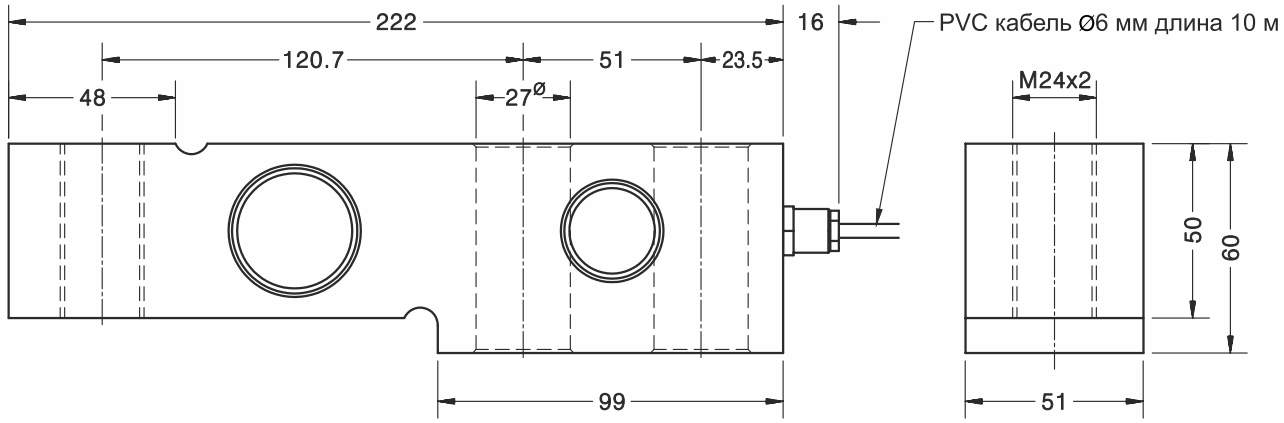

Размеры указаны в мм

Масса 4.3 кг

ХАРАКТЕРИСТИКИ		
Номинальная нагрузка (НН)	7500-10000	кг
Класс точности	3000	n.OIML
Минимальная нагрузка Допустимая перегрузка Предельная перегрузка	0 150 200	%НН %НН %НН
Комбинированная ошибка Повторяемость	<±0.017 <±0.015	%РКП (1) %РКП
Температурный эффект: нуля сигнала	 <±0.01 <±0.006	 %РКП/5°C %РКП/5°C
Ползучесть (30 мин.)	<±0.016	%РКП
Температурный диапазон с компенсацией Температурный диапазон предельный	-10...+40 -30...+70	°C °C
Рабочий коэфф. передачи (РКП) Напряжение питания номинальное Напряжение питание макс. Входное сопротивление Выходное сопротивление Значение нуля Сопротивление изоляции	2 10 15 400±20 350±3 <±2 >5000	мВ/В (2) В В Ω Ω %РКП MΩ
Возможные отклонения размеров (свыше НН)	0.2 - 0.4	мм

(1) Комбинированная ошибка: нелинейность и гистерезисность.

(2) Оптимизированная преднастройка углов ±0,05% калибровкой выходного тока

ПОДКЛЮЧЕНИЕ

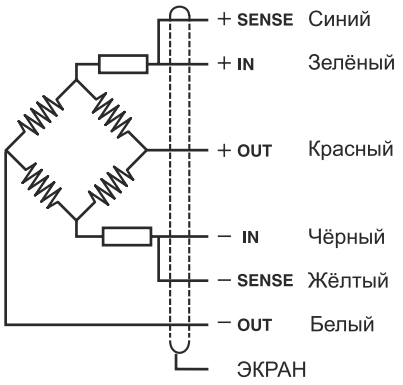

«SENSES»: 2 дополнительных кабеля для поддержания постоянного питания датчика с соответствующим инструментами. Особо рекомендуется использовать при протяженных кабелях и при широком разбросе температур.

ЭКРАН: Не соединен с корпусом тензодатчика

2108

UTILCELL ТЕНЗОДАТЧИКИ

АКС. 35901

ШАРНИРНАЯ САМОУСТАНАВЛИВАЮЩАЯ ОПОРА ДЛЯ МОДЕЛЕЙ 340-350

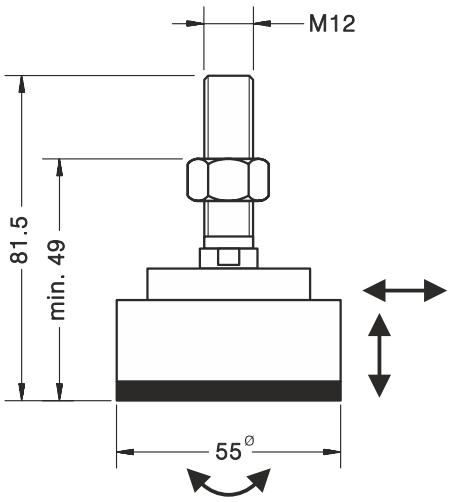

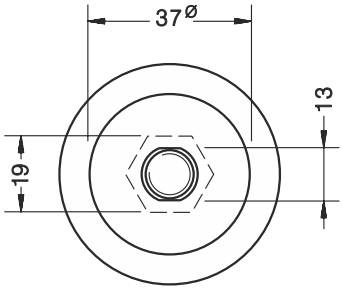

■ **Материал: нержавеющая сталь и резина**

АКС. 35901 для модели **350** (300...2000 кг)

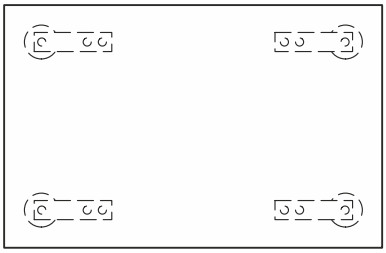

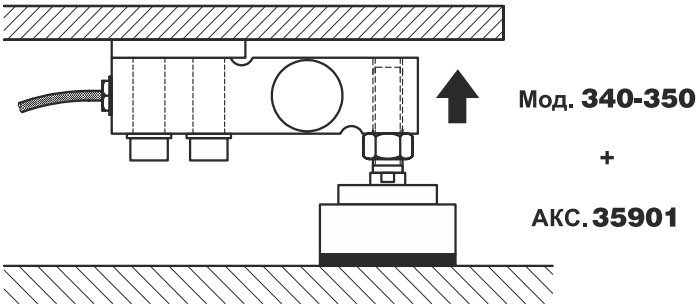

Размеры в мм.

Масса 0.33 кг

2051

UTILCELL ТЕНЗОДАТЧИКИ

АКС. FT12i

САМОУСТАНАВЛИВАЮЩАЯ НОЖКА ДЛЯ МОДЕЛЕЙ 340-350

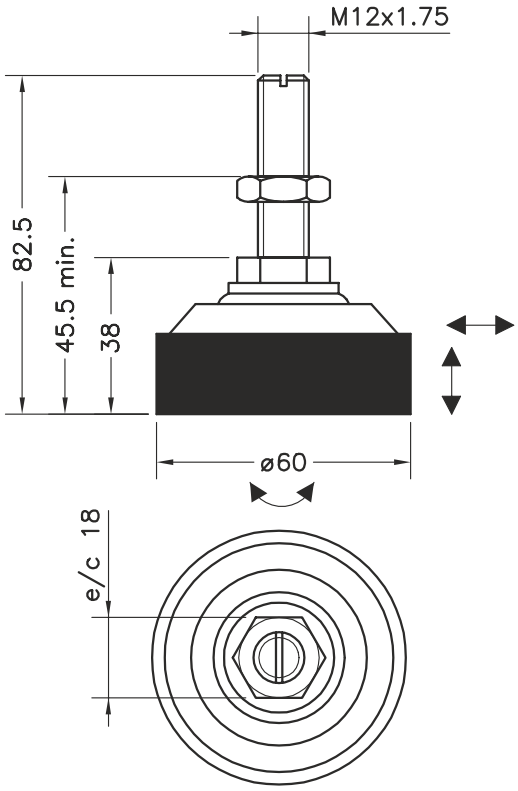

■ **Материал: нержавеющая сталь и резина**

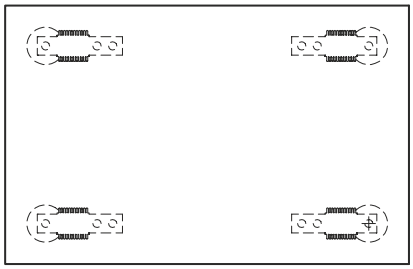

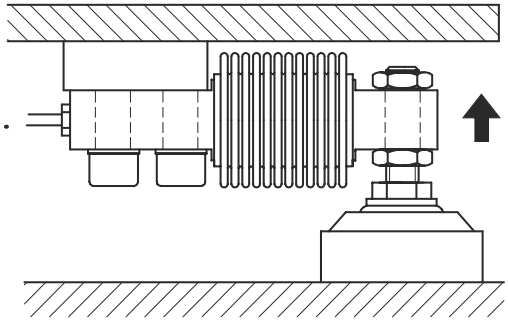

Модель 340

+

Акс. FT12i

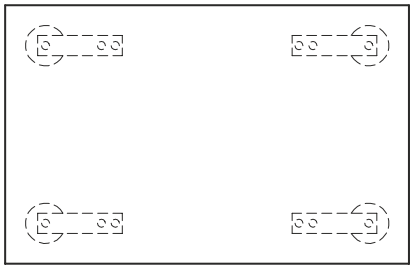

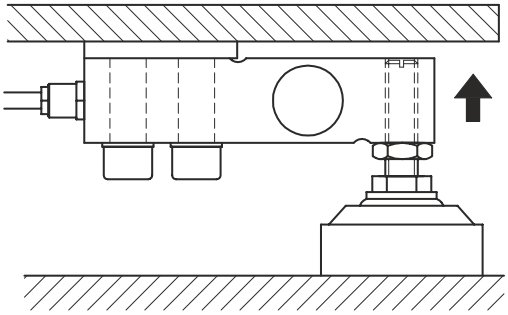

Модель 350

(300...2000 кг)

+

Акс. FT12i

Все размеры в мм.

Масса: 0.42 кг

2051

UTILCELL ТЕНЗОДАТЧИКИ

АКС. 35902
АКС. 35903

УЗЕЛ ВСТРОЙКИ С ЗАЩИТОЙ ОТ ОПРОКИДОВАНИЯ ДЛЯ МОДЕЛИ 350

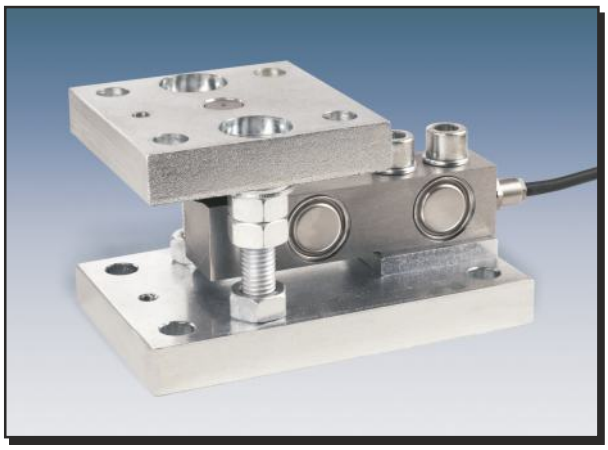

- **Материал:**

  Оцинкованная сталь Акс. 35902-35903

  Нержавеющая сталь Акс. 35902i-35903i

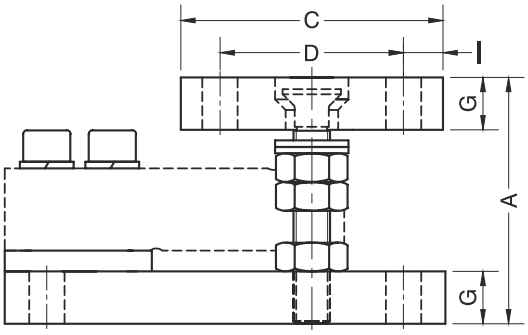

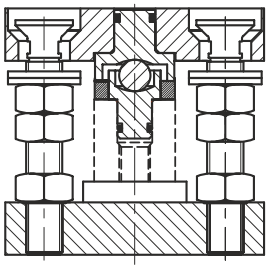

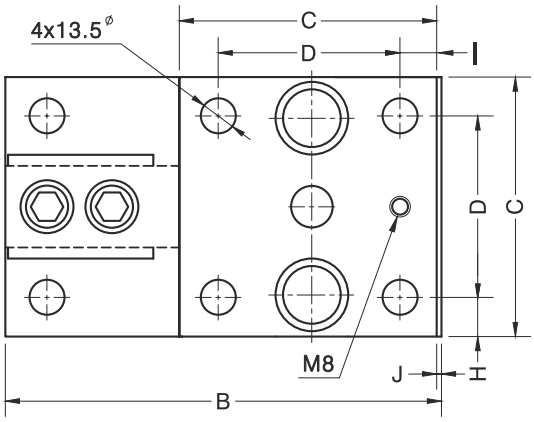

Вид снизу

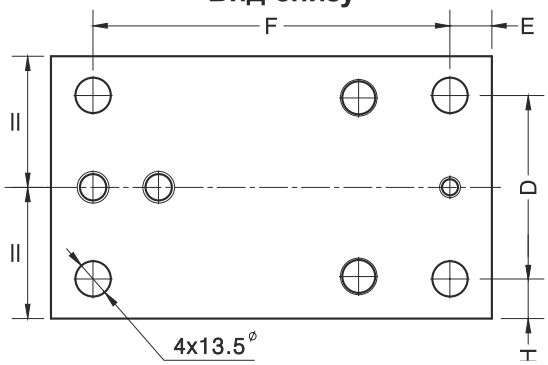

Узел встройки	Номинальная нагрузка	A	B	C	D	E	F	G	H	I	J	Масса
35902	0.3...2 т	94	168	100	70	16	136	20	15	15	1	5 кг
35903	3...5 т	113	212	120	84	18	175	25	18	18	-	8.5 кг

	Оцинкованная сталь		Нержавеющая сталь	
	35902	**35903**	**35902i**	**35903i**
Максимальное горизонтальное смещение	±2.5 мм	±2 мм	±2.5 мм	±2 мм
Максимальная подъемная сила	69 kN	113.04 kN	69 kN	113.04 kN
Максимальная горизонтальная сила	7.93 kN	11.8 kN	5 kN	11.8 kN

Размеры в мм.

UTILCELL ТЕНЗОДАТЧИКИ

АКС. 35907
АКС. 35908

УЗЕЛ ВСТРОЙКИ НА РАСТЯЖЕНИЕ ДЛЯ МОДЕЛИ 350

Акс. 35907 (0.3...2 т)

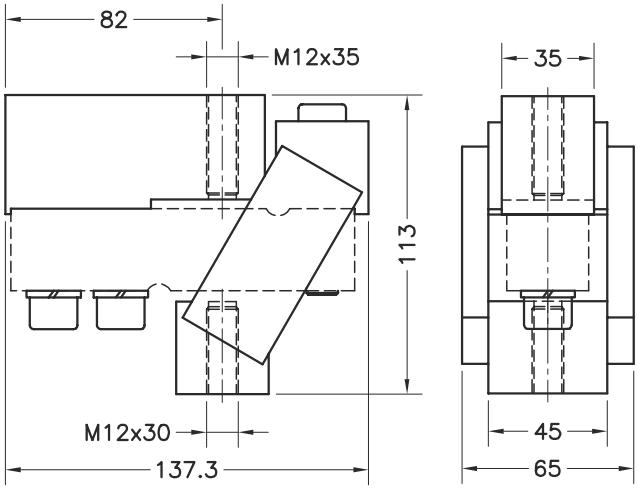

- **Материал: оцинкованная сталь**
- **Предельная нагрузка: 4000 кг**

Все размеры в мм.

Масса: 2,5 кг

Акс. 35908 (3...5 т)

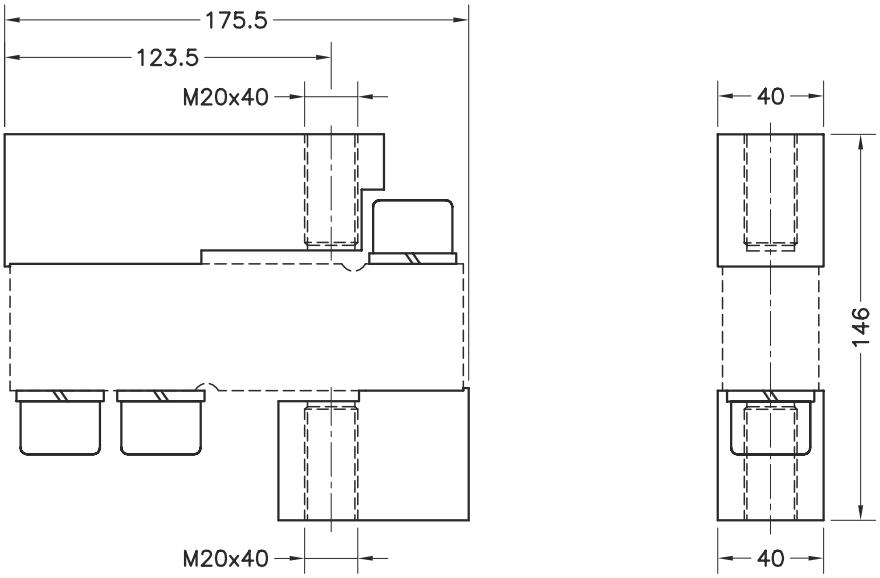

- **Материал: оцинкованная сталь**
- **Предельная нагрузка: 10000 кг**

Все размеры в мм.

Масса: 3,8 кг.

2051

UTILCELL ТЕНЗОДАТЧИКИ

АКС. 35909/35911 35910/35912 35918/35919

УЗЕЛ ВСТРОЙКИ С ЗАЩИТОЙ ОТ ОПРОКИДЫВАНИЯ С САЙЛЕНТ БЛОКОМ ДЛЯ УСТАНОВКИ ПОД БУНКЕР ДЛЯ МОДЕЛИ 350

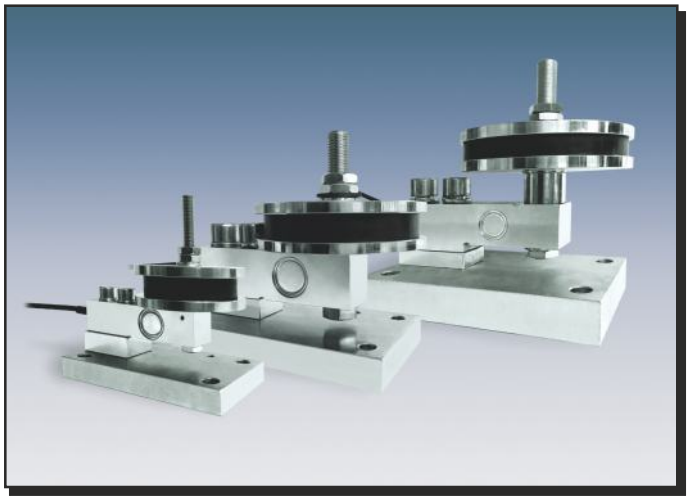

- **Материал: Оцинкованная сталь- резина**
  Акс. 359xx
  Нержавеющая сталь - резина
  Акс. 359xxi

Акс. 35909-35910-35918: С сайлент блоком с защитой от опрокидывания

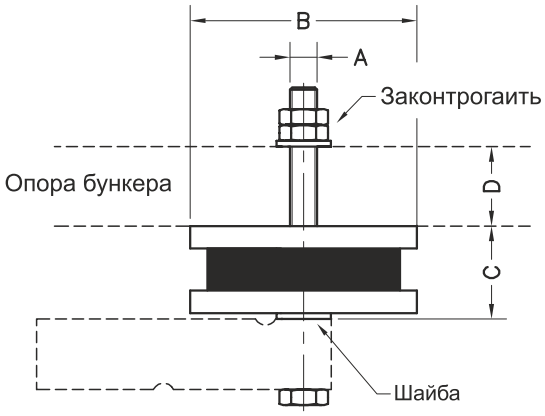

Узел встройки	Нагрузка	A	B⌀	C	D	Масса
35909	0.3...2 т	M12	100	41	0...35	2 кг
35910	3...5 т	M20	150	44	10...35	3.2 кг
35918	7.5...10 т	M24	200	84	0...50	7.8 кг

Акс. 35911-35912-35919: Опорная пластина

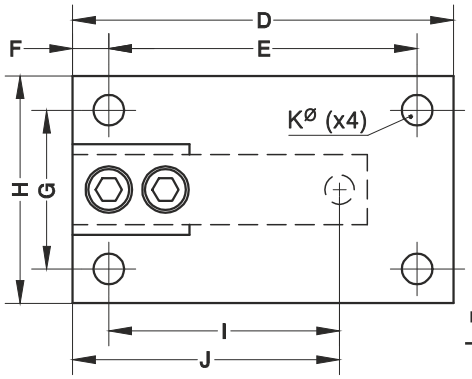

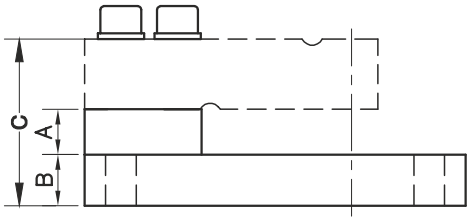

Узел встройки	Нагрузка	A	B	C	D	E	F	G	H	I	J	K⌀	Масса
35911	0.3...2 т	20	20	71.5	168	136	16	70	100	101.6	117.6	13.5	3.2 кг
35912	3...5 т	20	25	93	212	175	19	84	120	133.3	152.3	13.5	5,8 кг
35919	7.5...10 т	20	40	120	285	235	25.5	127	180	171.7	197.2	21	5,8 кг

Все размеры в мм.

UTILCELL ТЕНЗОДАТЧИКИ

АКС. 35913

ШАРНИРНАЯ САМОУСТАНАВЛИВАЮЩАЯ ОПОРА ДЛЯ МОДЕЛИ 350

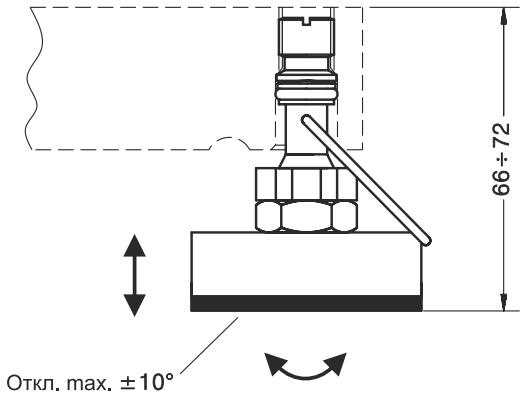

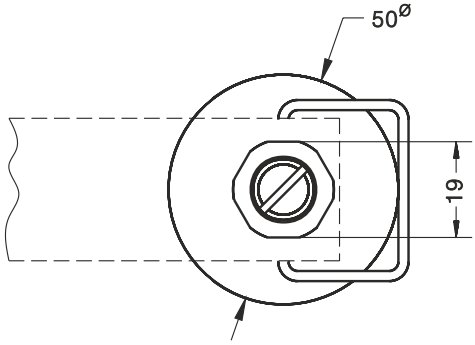

■ **Материал:** **Оцинкованная сталь и резина**
Акс. 35913
Нержавеющая сталь и резина
Акс. 35913i

Акс. 35913 для Модели 350 (300...2000 кг)

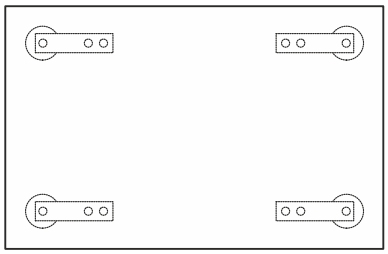

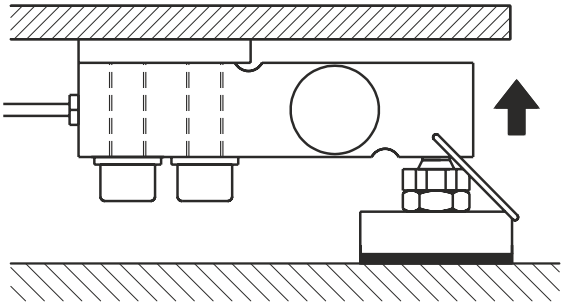

Модель 350

+

Акс. 35913

Все размеры в мм.

Масса: 0.29 кг

2051

UTILCELL ТЕНЗОДАТЧИКИ

АКС. 35917 i

ШАРНИРНАЯ САМОУСТАНАВЛИВАЮЩАЯ ОПОРА ДЛЯ МОДЕЛИ 350

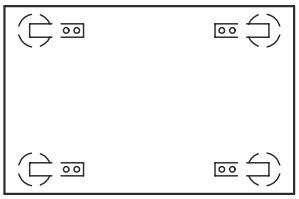

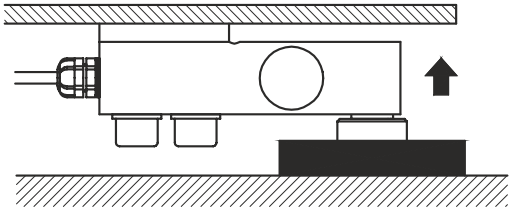

Модель **350**

+

Акс. **35917i**

■ **Материал: нерж. сталь и резина**

Акс. **35917i** для Модели 350 (3 - 5 т)

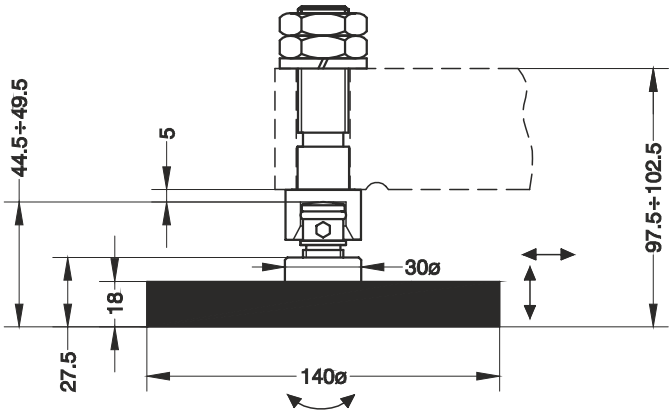

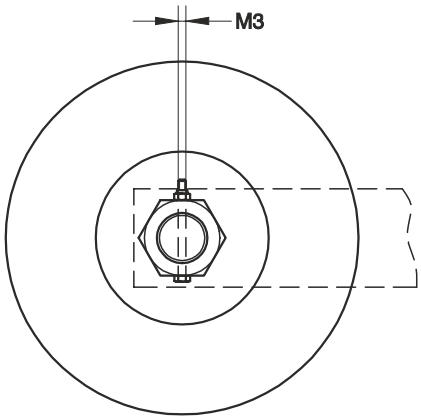

Все размеры в мм.

Масса:1.3 кг.

2051